МУФТОВЫЙ СТАЛЬНОЙ ШАРОВЫЙ КРАН / 1840

КЛАСС 800/1500
ДУ 15 → ДУ 100

СТАНДАРТЫ ПРОИЗВОДСТВА	
ДИЗАЙН	BS5351/ ASME B16.34
ПРИСОЕДИНЕНИЕ	ASME B1.20.1/ ASME B16.11/ ASME B16.25
ИСПЫТАНИЯ	API 598
МАРКИРОВКА	MSS SP-25

ОСНОВНЫЕ ХАРАКТЕРИСТИКИ

- Шаровой кран из кованой стали FAF1840 - трубопроводная арматура, в которой запирающим элементом является шар, поворачиваемый вокруг своей оси. Шаровой кран представляет собой один из типов трубопроводной арматуры - клапан, рабочее тело которого представляет собой сферическую поверхность (шар) со сквозным отверстием.
- Разработан и изготовлен в соответствии с ANSI стандартами.
- Работает в двух направлениях.
- Изготовлен из кованой стали, высокопрочный.

ОБЛАСТЬ ПРИМЕНЕНИЯ

Горячая вода, холодная вода, пар, химические жидкости, нефтепродукты, природный газ, нефть, отопление, вентиляции

ТЕМПЕРАТУРА

-30, +200 °C

ТЕХНИЧЕСКИЙ РИСУНОК

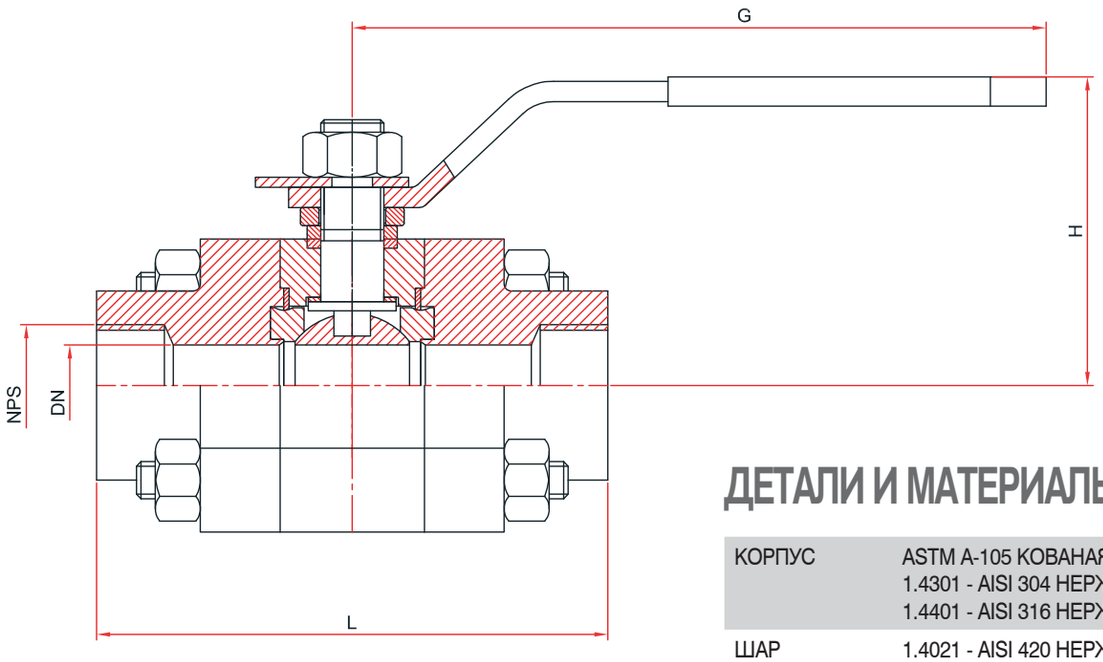

ДЕТАЛИ И МАТЕРИАЛЫ

КОРПУС	ASTM A-105 КОВАНАЯ СТАЛЬ 1.4301 - AISI 304 НЕРЖАВЕЮЩАЯ СТАЛЬ 1.4401 - AISI 316 НЕРЖАВЕЮЩАЯ СТАЛЬ
ШАР	1.4021 - AISI 420 НЕРЖАВЕЮЩАЯ СТАЛЬ 1.4301 - AISI 304 НЕРЖАВЕЮЩАЯ СТАЛЬ 1.4401 - AISI 316 НЕРЖАВЕЮЩАЯ СТАЛЬ
ШТОК	ASTM A-105 КОВАНАЯ СТАЛЬ+никель-фосфатное покрытие 1.4301 - AISI 304 НЕРЖАВЕЮЩАЯ СТАЛЬ 1.4401 - AISI 316 НЕРЖАВЕЮЩАЯ СТАЛЬ
УПЛОТНЕНИЯ	ТЕФЛОН НЕЙЛОН
ПОКРЫТИЕ	ПРОМЫШЛЕННОЕ ЭПОКСИДНОЕ ПОКРЫТИЕ

КЛАСС 800

ДУ	NPS	РАЗМЕРЫ			ПОКАЗАТЕЛИ	
Ømm	INC	L	H	G	KV m³/h	ВЕС/ КГ
15	1/2	92	51	108	20	2,3
20	3/4	111	70	146	38	3,4
25	1	127	81	178	70	5,4
32	1 1/4	140	85	178	120	6,4
40	1 1/2	152	105	200	190	11
50	2	178	125	280	320	13

КЛАСС 1500

ДУ	NPS	РАЗМЕРЫ			ПОКАЗАТЕЛИ	
Ømm	INC	L	H	G	KV m³/h	ВЕС/ КГ
15	1/2	92	51	108	20	2,5
20	3/4	111	70	146	38	3,7
25	1	127	81	178	70	5,8
32	1 1/4	140	85	178	120	6,8
40	1 1/2	152	105	200	190	11,5
50	2	178	125	280	320	13,7